OBIEG ZEWNĘTRZNY (OZ) (wg tab.v4.1)									OBIEG WEWNĘTRZNY (OW) ORC								
Tzew	Czas	Q OZ	Q OZ x 860	Tz	Tp	Tśr	ΔT	G	Q ORC	Q ORC	Δt ORC	TpOZ	Tz ORC	Tp ORC źródła	G ORC źródła	Gow ORC	GrORC
	h	MW		°C	°C	°C	°C	t/h	MW	x860	90/70 dt=20 85/65 dt=20	°C	°C	°C	t/h	t/h	t/h
1	2	3	4	5	6		7	8	9	10	11	12	13	14	15	16	17
		k3 x 860					k5 - k6	k4 : k7		k9 x 860		k6			k10 : (k13-k14)	k17x(k13-k14) : k13-k12	k15-k16
-25		41,50	35690,0	125,0	82,0	103,5	43,0	830,0	5,2	4472,0	20,0	82	102	82	223,6	223,60	0,0
-20		37,40	32164,0	125,0	80,0	102,5	45,0	714,8	5,2	4472,0	20,0	80	100	80	223,6	223,60	0,0
-16	25,8	34,00	29240,0	124,4	76,5	100,5	47,9	610,4	5,2	4472,0	20,0	77	96,5	76,5	223,6	223,60	0,0
-15	9,2	33,10	28466,0	121,8	75,2	98,5	46,6	610,9	5,2	4472,0	20,0	75	95,2	75,2	223,6	223,60	0,0
-14	10,8	32,30	27778,0	119,0	73,8	96,4	45,2	614,6	5,2	4472,0	20,0	74	93,8	73,8	223,6	223,60	0,0
-13	11,5	34,70	29842,0	117,1	72,9	95,0	44,2	675,2	5,2	4472,0	20,0	73	92,9	72,9	223,6	223,60	0,0
-12	16,2	30,80	26488,0	114,3	71,6	93,0	42,7	620,3	5,2	4472,0	20,0	72	91,6	71,6	223,6	223,60	0,0
-11	19,3	27,20	23392,0	112,5	70,6	91,6	41,9	558,3	5,2	4472,0	20,0	71	90,6	70,6	223,6	223,60	0,0
-10	25,8	29,00	24940,0	109,6	69,3	89,5	40,3	618,9	5,2	4472,0	20,0	69	90	70	223,6	216,0	7,6
-9	31,3	28,40	24424,0	106,8	67,8	87,3	39,0	626,3	5,2	4472,0	20,0	68	90	70	223,6	201,44	22,2
-8	47,7	27,50	23650,0	104,9	66,9	85,9	38,0	622,4	5,2	4472,0	20,0	67	90	70	223,6	193,59	30,0
-7	64,5	26,60	22876,0	101,9	65,4	83,7	36,5	626,7	5,2	4472,0	20,0	65	90	70	223,6	181,79	41,8
-6	62,5	25,70	22102,0	98,6	63,9	81,3	34,7	636,9	5,2	4472,0	20,0	64	90	70	223,6	171,34	52,3
-5	80,8	24,80	21328,0	97,2	62,9	80,1	34,3	621,8	5,2	4472,0	20,0	63	90	70	223,6	165,02	58,6
-4	111,7	24,20	20812,0	94,2	61,4	77,8	32,8	634,5	5,2	4472,0	20,0	61	90	70	223,6	156,36	67,2
-3	145	23,30	20038,0	92,2	60,4	76,3	31,8	630,1	5,2	4472,0	20,0	60	90	70	223,6	151,08	72,5
-2	170,8	22,40	19264,0	89,3	58,9	74,1	30,4	633,7	5,2	4472,0	20,0	59	90	70	223,6	143,79	79,8
-1	231,2	21,50	18490,0	96,2	57,3	76,8	38,9	475,3	5,2	4472,0	20,0	57	90	70	223,6	136,76	86,8
0	260,8	20,90	17974,0	94,3	56,2	75,3	38,1	471,8	5,2	4472,0	20,0	56	90	70	223,6	132,31	91,3
1	358,7	19,80	17028,0	91,3	54,7	73,0	36,6	465,2	5,2	4472,0	20,0	55	90	70	223,6	126,69	96,9
2	365	19,00	16340,0	78,2	52,9	65,6	25,3	645,8	5,2	4472,0	20,0	53	90	70	223,6	120,54	103,1
3	376	18,10	15566,0	76,2	51,9	64,1	24,3	640,6	5,2	4472,0	20,0	52	90	70	223,6	117,38	106,2
4	385,3	17,10	14706,0	75,0	51,2	63,1	23,8	617,9	5,2	4472,0	20,0	51	90	70	223,6	115,26	108,3
5	413,2	16,50	14190,0	75,0	50,6	62,8	24,4	581,6	5,2	4472,0	20,0	51	90	70	223,6	113,50	110,1
6	411,3	15,60	13416,0	75,0	49,8	62,4	25,2	532,4	5,2	4472,0	20,0	50	90	70	223,6	111,24	112,4
7	341,0	14,70	12642,0	75,0	49,0	62,0	26,0	486,2	5,2	4472,0	20,0	49	90	70	223,6	109,07	114,5
8	317,3	13,90	11954,0	75,0	49,0	62,0	26,0	459,8	5,2	4472,0	20,0	49	90	70	223,6	109,07	114,5
9	282,8	13,30	11438,0	75,0	49,2	62,1	25,8	443,3	5,2	4472,0	20,0	49	90	70	223,6	109,61	114,0
10	271,0	12,40	10664,0	75,0	49,3	62,2	25,7	414,9	5,2	4472,0	20,0	49	90	70	223,6	109,88	113,7
11	259,7	11,50	9890,0	75,0	49,7	62,4	25,3	390,9	5,2	4472,0	20,0	50	90	70	223,6	110,97	112,6
12	240,3	10,70	9202,0	75,0	51,0	63,0	24,0	383,4	5,2	4472,0	20,0	51	90	70	223,6	114,67	108,9
13	218,8	9,50	8170,0	75,0	45,0	60,0	30,0	272,3	5,2	4472,0	20,0	45	90	70	223,6	99,38	124,2
14	201,0	8,70	7482,0	75,0	45,0	60,0	30,0	249,4	4,9	4214,0	20,0	45	90	70	210,7	93,64	117,1
15	167,8	7,90	6794,0	75,0	45,0	60,0	30,0	226,5	4,0	3440,0	20,0	45	90	70	172	76,44	95,6
16	643,3	7,10	6106,0	75,0	45,0	60,0	30,0	203,5	3,2	2752,0	20,0	45	90	70	137,6	61,16	76,4
lato	2200	5,2	4472,0	75,0	60,0	67,5	15,0	126,4	5,2	4472,0	20,0	60	90	70	223,6	149,07	74,5
		3,5	3010,0	75,0	60,0	67,5	15,0	200,7	3,5	3010,0	20,0	60	90	70	150,5	100,33	50,2
		3,2	2752,0	75,0	60,0	67,5	15,0	183,5	3,2	2752,0	20,0	60	90	70	137,6	91,73	45,9
		2,6	2236,0	75,0	60,0	67,5	15,0	149,1	2,6	2236,0	20,0	60	90	70	111,8	74,53	37,3

	OBIEG WEWNĘTRZNY (OW) ΣK							OW ΣK+ORC		OBIEG ZEWNĘTRZNY (OZ) ORC+ΣK			ΣK
Tzew	TpK	Tz ΣK	ΔT ΣK	Q OW ΣK	G OW ΣK	Gn ΣK	Gr ΣK	Gow ΣK+ORC	Tz ΣK+ORC	Gr OZ	TzOZ	G OZ	Qow ΣK
	°C	°C	°C	MW x 860	t/h	t/h	t/h	t/h		t/h	°C	t/h	MW
	18	19	20	21	22	23	24	25		26	27	28	29
		k18+k20	k21 : k23	k4 - k10	k21 : (k19-k6)		k23-k22	k22+k16	(k16xk13+ k22xk19) : k25	k8 -k25	(k25xk25+ k26xk6) : k8	k25+k26	
-25	82	142	60	31218,0	520,3	560,0	39,7	743,9	130	86,1	125	830,0	36,3
-20	80	142	62	27692,0	446,6	450,0	3,4	670,2	128	44,5	125	714,8	32,2
-16	77	142	66	24768,0	378,1	380,0	1,9	601,7	125	8,7	124	557,4	28,8
-15	75	141	66	23994,0	364,7	373,3	8,6	588,3	124	22,6	122	610,9	27,9
-14	74	141	67	23306,0	346,8	373,3	26,5	570,4	122	44,1	119	614,6	27,1
-13	73	141	68	25370,0	372,5	373,3	0,8	596,1	123	79,0	117	675,2	29,5
-12	72	140	68	22016,0	321,9	373,3	51,4	545,5	120	74,9	114	620,3	25,6
-11	71	135	64	18920,0	293,8	373,3	79,5	517,4	116	40,9	113	558,3	22
-10	69	130	61	20468,0	337,2	373,3	36,1	553,2	114	65,6	110	618,9	23,8
-9	68	140	72	19952,0	277,0	277,8	0,8	478,5	119	147,8	107	626,3	23,2
-8	68	137	69	19178,0	273,4	277,8	4,4	467,0	118	155,3	105	622,4	22,3
-7	68	134	66	18404,0	267,3	277,8	10,5	449,1	116	177,6	102	626,7	21,4
-6	68	131	63	17630,0	260,9	277,8	16,9	432,3	115	204,7	99	636,9	20,5
-5	68	129	61	16856,0	256,3	277,8	21,5	421,3	114	200,5	97	621,8	19,6
-4	68	138	70	16340,0	214,1	234,4	20,3	370,5	118	264,0	94	634,5	19
-3	68	134	66	15566,0	210,3	234,4	24,1	361,4	116	268,7	92	630,1	18,1
-2	68	131	63	14792,0	204,9	234,4	29,5	348,7	114	285,0	89	633,7	17,2
-1	68	128	60	14018,0	198,8	234,4	35,6	335,6	112	139,7	96	475,3	16,3
0	68	126	58	13502,0	194,5	234,4	39,9	326,9	111	144,9	94	471,8	15,7
1	68	122	54	12556,0	187,8	234,4	46,6	314,5	109	150,8	91	465,2	14,6
2	68	119	51	11868,0	180,6	234,4	53,8	301,1	107	344,8	78	645,8	13,8
3	68	115	47	11094,0	174,9	234,4	59,5	292,3	105	348,3	76	640,6	12,9
4	68	112	44	10234,0	169,3	234,4	65,1	284,5	103	333,4	75	617,9	11,9
5	68	138	70	9718,0	111,2	138,9	27,7	224,7	114	356,8	75	581,6	11,3
6	68	132	64	8944,0	108,3	138,9	30,6	219,5	111	312,8	75	532,4	10,4
7	68	127	59	8170,0	105,0	138,9	33,9	214,1	108	272,2	75	486,2	9,5
8	68	122	54	7482,0	102,7	138,9	36,2	211,8	105	248,0	75	459,8	8,7
9	68	141	73	6966,0	75,9	95,5	19,6	185,5	111	257,8	75	443,3	8,1
10	68	133	65	6192,0	74,1	95,5	21,4	184,0	107	230,9	75	414,9	7,2
11	68	125	57	5418,0	72,2	95,5	23,3	183,2	104	207,7	75	390,9	6,3
12	68	118	50	4730,0	71,1	95,5	24,4	185,8	101	197,7	75	383,4	5,5
13	68	121	53	3698,0	48,5	69,4	20,9	147,9	100	124,5	75	272,3	4,3
14	68	115	47	3268,0	46,6	69,4	22,8	140,3	98	109,1	75	249,4	3,8
15	68	116	48	3354,0	47,0	69,4	22,4	123,5	100	103,0	75	226,5	3,9
16	68	116	48	3354,0	47,0	69,4	22,4	108,2	101	95,4	75	203,5	3,9

					K2 WR5 5,8MW 82% = 5000 dt=72ºC G=69,4 t/h						
Tzew	ΣKn	Współczynnik QΣK : QnΣK	GnΣK	Współczynnik Gow ΣK : GnΣK	Qn K2	Q K2	Tz OWK2	Tp K2	Gow K2	Gr K2	Tp K2
	MW		t/h		MWx860	MWx860	°C	°C	t/h	t/h	°C
	30	31	32	33	34	35	36	37	38	39	40
		k29 : k30	k23	k23 : k32							
-25	K3+K4+K5+K6	0,98	442,7	1,26							
-20	37,06	0,87	442,7	1,02							
-16	K4+K5+K6	0,921	373,3	1,02							
-15		0,893	373,3	1,00							
-14	Qn ΣK 4+5+6	0,867	373,3	1,00							
-13		0,944	373,3	1,00							
-12		0,819	373,3	1,00							
-11	31,26	0,704	373,3	1,00							
-10		0,8	373,3	1,00							
-9	K5 +K6	0,999	277,8	1,00							
-8	Qn ΣK 5+6	0,960	277,8	1,00							
-7		0,921	277,8	1,00							
-6		0,882	277,8	1,00							
-5	23,23	0,844	277,8	1,00							
-4		0,968	234,4	1,00							
-3	K4 + K5	0,922	234,4	1,00							
-2	Qn ΣK 4+5+6	0,876	234,4	1,00							
-1		0,830	234,4	1,00							
0	19,63	0,800	234,4	1,00							
1		0,744	234,4	1,00							
2		0,703	234,4	1,00							
3		0,657	234,4	1,00							
4		0,606	234,4	1,00							
5	K5	0,972	138,9	1,00							
6	Qn ΣK 5	0,894	138,9	1,00							
7		0,817	138,9	1,00							
8	11,6	0,748	138,9	1,00							
9	K4	1,013	95,5	1,00							
10	Qn ΣK 4	0,900	95,5	1,00							
11		0,788	95,5	1,00							
12	8,0	0,688	95,5	1,00							
13	K3	0,741	69,4	1,00							
14	Qn ΣK 3	0,655	69,4	1,00							
15	5,8	0,672	69,4	1,00							
16		0,672	69,4	1,00							

	K3 WR5 5,8MW 82% = 5000 dt=72ºC G=69,4 t/h										K4 WR8 8MW 87% Q [MWx860] = 6880 dt=72ºC G=95,5 t/h									
Tzew		Qn K3	Gn K3	Grz K3	Q K3	Tz OWK3	Tp OWK3	Gow K3	Gr K3	Tp K3		Qn K4	Gn K4	Grz K4	Q K4	Tz OWK4	Tp OWK4	Gow K4	Gr K4	Tp K4
		MWx860	t/h	t/h	MWx860	°C	°C	t/h	t/h	°C		MWx860	t/h	t/h	MWx860	°C	°C	t/h	t/h	°C
		41	42		43	44	45	46	47	47		48	49		50	51	52	53	54	55
				k31 x k42	k31xk41	k19	k6	k43 : (k44 - k45)	k42 - k46	k44 - (k43 : k42)				k31 x k49	k31 x k48	k19	k6	k50 : (k51 - k52)	k49 - k53	k51 - (k50 : k49)
-25	5,8 MW	5000,0	69,4	87,8	4897,5	142,0	82,0	81,6	6,2	71,4	8 MW	6880,0	95,5	120,8	6738,9	142,0	82,0	112,3	8,5	71,4
-20		5000,0	69,4	70,5	4344,3	142,0	80,0	70,1	0,5	79,4		6880,0	95,5	97,1	5977,8	142,0	80,0	96,4	0,7	79,4
-16											8 MW	6880,0	95,5	97,2	6338,6	142,0	76,5	96,8	0,4	75,6
-15												6880,0	95,5	95,5	6140,5	141,0	75,2	93,3	2,2	76,7
-14												6880,0	95,5	95,5	5964,4	141,0	73,8	88,8	6,7	78,5
-13												6880,0	95,5	95,5	6492,6	141,0	72,9	95,3	0,2	73,0
-12												6880,0	95,5	95,5	5634,3	140,0	71,6	82,4	13,1	81,0
-11												6880,0	95,5	95,5	4842,0	135,0	70,6	75,2	20,3	84,3
-10												6880,0	95,5	95,5	5238,1	130,0	69,3	86,3	9,2	75,2
-9																				
-8																				
-7																				
-6																				
-5																				
-4											8 MW	6880,0	95,5	95,5	6659,2	137,7	61,4	87,3	8,2	68,0
-3												6880,0	95,5	95,5	6343,8	134,4	60,4	85,7	9,8	68,0
-2												6880,0	95,5	95,5	6028,3	131,1	58,9	83,5	12,0	68,0
-1												6880,0	95,5	95,5	5712,9	127,8	57,3	81,0	14,5	68,0
0												6880,0	95,5	95,5	5502,6	125,6	56,2	79,3	16,2	68,0
1												6880,0	95,5	95,5	5117,1	121,6	54,7	76,5	19,0	68,0
2												6880,0	95,5	95,5	4836,7	118,6	52,9	73,6	21,9	68,0
3												6880,0	95,5	95,5	4521,2	115,3	51,9	71,3	24,2	68,0
4												6880,0	95,5	95,5	4170,8	111,7	51,2	69,0	26,5	68,0
5																				
6																				
7																				
8																				
9											8 MW	6880,0	95,5	95,5	6966,0	140,9	49,2	75,9	19,6	68,0
10												6880,0	95,5	95,5	6192,0	132,8	49,3	74,1	21,4	68,0
11												6880,0	95,5	95,5	5418,0	124,7	49,7	72,2	23,3	68,0
12												6880,0	95,5	95,5	4730,0	117,5	51,0	71,1	24,4	68,0
13	5,8 MW	5000,0	69,4	69,4	3706,9	121,3	45,0	48,6	20,8	68,0										
14		5000,0	69,4	69,4	3275,9	115,1	45,0	46,7	22,7	68,0										
15		5000,0	69,4	69,4	3362,1	116,3	45,0	47,1	22,3	68,0										
16		5000,0	69,4	69,4	3362,1	116,3	45,0	47,1	22,3	68,0										

	K5 WR10 11,63MW 86% Q [MWx860] = 10000 dt=72ºC G=138,9 t/h										K6 WR10 11,63MW 85% Q [MWx860] = 10000 dt=72ºC G=138,9 t/h									
Tzew		Qn K5	Gn K5	Grz K5	Q K5	Tz OWK5	Tp OWK5	Gow K5	Gr K5	Tp K5		Qn K6	Gn K6	Grz K6	Q K6	Tz OWK6	Tp OWK6	Gow K6	Gr K6	Tp K6
		MWx860	t/h	t/h	MWx860	°C	°C	t/h	t/h 138,9	°C		MWx860	t/h	t/h	MWx860	°C	°C	t/h	t/h 138,9	°C
		56	57		58	59	60	61	62	63		64	65		66	67	68	69	70	71
				k31 x k56	k31 x k56	k19	k6	k58 : (k59 - k60)	k57 - k61	k59- k58 : k57				k31 x k65	k31 x k64	k19	k6	k66 : (k67 - k68)	k65 - k69	k67- k66 : k65
-25	11,63MW	10000,0	138,9	175,7	9794,9	142,0	82,0	163,2	12,5	71,5		10000,0	138,9	175,7	9794,9	142,0	82,0	163,2	12,5	71,5
-20		10000,0	138,9	141,2	8688,6	142,0	80,0	140,1	1,1	79,4		10000,0	138,9	141,2	8688,6	142,0	80,0	140,1	1,1	79,4
-16	11,63MW	10000,0	138,9	141,4	9213,1	142,0	76,5	140,7	0,7	75,7	11,63MW	10000,0	138,9	141,4	9213,1	142,0	76,5	140,7	0,7	75,7
-15		10000,0	138,9	138,9	8925,1	141,0	75,2	135,6	3,3	76,7		10000,0	138,9	138,9	8925,1	141,0	75,2	135,6	3,3	76,7
-14		10000,0	138,9	138,9	8669,2	141,0	73,8	129,0	9,9	78,6		10000,0	138,9	138,9	8669,2	141,0	73,8	129,0	9,9	78,6
-13		10000,0	138,9	138,9	9437,0	141,0	72,9	138,6	0,3	73,1		10000,0	138,9	138,9	9437,0	141,0	72,9	138,6	0,3	73,1
-12		10000,0	138,9	138,9	8189,4	140,0	71,6	119,7	19,2	81,0		10000,0	138,9	138,9	8189,4	140,0	71,6	119,7	19,2	81,0
-11		10000,0	138,9	138,9	7037,7	135,0	70,6	109,3	29,6	84,3		10000,0	138,9	138,9	7037,7	135,0	70,6	109,3	29,6	84,3
-10		10000,0	138,9	138,9	7613,6	130,0	69,3	125,4	13,5	75,2		10000,0	138,9	138,9	7613,6	130,0	69,3	125,4	13,5	75,2
-9		10000,0	138,9	138,9	9987,1	139,8	67,8	138,7	0,2	67,9	11,63MW	10000,0	138,9	138,9	9987,1	139,8	67,8	138,7	0,2	67,9
-8		10000,0	138,9	138,9	9599,7	137,0	66,9	136,9	2,0	67,9		10000,0	138,9	138,9	9599,7	137,0	66,9	136,9	2,0	67,9
-7		10000,0	138,9	138,9	9212,2	134,2	65,4	133,8	5,1	67,9		10000,0	138,9	138,9	9212,2	134,2	65,4	133,8	5,1	67,9
-6		10000,0	138,9	138,9	8824,8	131,5	63,9	130,6	8,3	67,9		10000,0	138,9	138,9	8824,8	131,5	63,9	130,6	8,3	67,9
-5		10000,0	138,9	138,9	8437,4	128,7	62,9	128,3	10,6	67,9		10000,0	138,9	138,9	8437,4	128,7	62,9	128,3	10,6	67,9
-4	11,63MW	10000,0	138,9	138,9	9679,1	137,7	61,4	126,8	12,1	68,0										
-3		10000,0	138,9	138,9	9220,6	134,4	60,4	124,6	14,3	68,0										
-2		10000,0	138,9	138,9	8762,1	131,1	58,9	121,3	17,6	68,0										
-1		10000,0	138,9	138,9	8303,6	127,8	57,3	117,8	21,1	68,0										
0		10000,0	138,9	138,9	7998,0	125,6	56,2	115,2	23,7	68,0										
1		10000,0	138,9	138,9	7437,6	121,6	54,7	111,2	27,7	68,0										
2		10000,0	138,9	138,9	7030,1	118,6	52,9	107,0	31,9	68,0										
3		10000,0	138,9	138,9	6571,6	115,3	51,9	103,6	35,3	68,0										
4		10000,0	138,9	138,9	6062,1	111,7	51,2	100,3	38,6	68,0										
5	11,63MW	10000,0	138,9	138,9	9716,3	138,0	50,6	111,2	27,7	68,0										
6		10000,0	138,9	138,9	8942,4	132,4	49,8	108,3	30,6	68,0										
7		10000,0	138,9	138,9	8168,5	126,8	49,0	105,0	33,9	68,0										
8		10000,0	138,9	138,9	7480,7	121,9	49,0	102,7	36,2	68,0										

PRODUKCJA W ROKU													
Tzew	Czas		ORC	K2 WR5	K3 WR5	K4 WR8	K5 WR10	K6 WR10	RAZEM	G OZ	G OZ roczne	Σ GK	Σ GK roczne
°C	h		MWh	MWh	MWh	MWh	MWh	MWh	MWh	T/h	T/a	T/h	T/a
72	73		74	75	76	77	78	79	80	82	83	84	85
k1	k2		k10 x k73	k43 x k73									
-25													
-20													
-16	25,8		134,2			190,2	276,4	276,4	877,1	610,4	15749,3	380,0	9804,0
-15	9,2		47,8			65,7	95,5	95,5	304,5	610,9	5619,9	373,3	3434,4
-14	10,8		56,2			74,9	108,9	108,9	348,8	614,6	6637,2	373,3	4031,6
-13	11,5		59,8			86,8	126,2	126,2	399,0	675,2	7764,3	373,3	4293,0
-12	16,2		84,2			106,1	154,3	154,3	498,9	620,3	10049,3	373,3	6047,5
-11	19,3		100,4			108,7	157,9	157,9	524,9	558,3	10774,8	373,3	7204,7
-10	25,8		134,2			157,1	228,4	228,4	748,1	618,9	15966,6	373,3	9631,1
-9	31,3		162,8				363,5	363,5	889,7	626,3	19601,8	277,8	8695,1
-8	47,7		248,0				532,4	532,4	1312,9	622,4	29687,0	277,8	13251,1
-7	64,5		335,4				690,9	690,9	1717,2	626,7	40424,7	277,8	17918,1
-6	62,5		325,0				641,3	641,3	1607,7	636,9	39809,1	277,8	17362,5
-5	80,8		420,2				792,7	792,7	2005,6	621,8	50242,1	277,8	22446,2
-4	111,7		580,8			864,9	1257,2		2702,9	634,5	70875,0	234,4	26182,5
-3	145,0		754,0			1069,6	1554,6		3378,2	630,1	91368,2	234,4	33988,0
-2	170,8		888,2			1197,3	1740,2		3825,6	633,7	108233,3	234,4	40035,5
-1	213,2		1108,6			1416,3	2058,5		4583,4	475,3	101338,5	234,4	49974,1
0	260,8		1356,2			1668,7	2425,4		5450,3	471,8	123034,6	234,4	61131,5
1	358,7		1865,2			2134,3	3102,2		7101,7	465,2	166883,7	234,4	84079,3
2	365,0		1898,0			2052,8	2983,7		6934,5	645,8	235735,2	234,4	85556,0
3	376,3		1956,8			1978,3	2875,4		6810,5	640,6	241048,8	234,4	88204,7
4	385,3		2003,6			1868,6	2716,0		6588,1	617,9	238076,5	234,4	90314,3
5	413,2		2148,6				4668,3		6817,0	581,6	240299,5	138,9	57393,5
6	411,3		2138,8				4276,8		6415,5	532,4	218968,3	138,9	57129,6
7	341,0		1773,2				3238,9		5012,1	486,2	165804,7	138,9	47364,9
8	317,3		1650,0				2760,0		4410,0	459,8	145884,8	138,9	44073,0
9	282,8		1470,6			2290,7			3761,2	443,3	125374,7	95,5	27007,4
10	271,0		1409,2			1951,2			3360,4	414,9	112449,2	95,5	25880,5
11	259,7		1350,4			1636,1			2986,6	390,9	101519,1	95,5	24801,4
12	240,3		1249,6			1321,7			2571,2	383,4	92135,0	95,5	22948,7
13	218,8		1137,8		943,1				2080,9	272,3	59586,5	69,4	15184,7
14	201,0		984,9		765,6				1750,5	249,4	50129,4	69,4	13949,4
15	167,8		671,2		656,0				1327,2	226,5	38001,1	69,4	11645,3
16	643,3		2058,6		2514,9				4573,5	203,5	130933,0	69,4	44645,0
LATO	2200	x3,5	7700,0						7700,0	200,7	441466,7		
Razem	MW		40262,2		4879,6	22239,8	39825,7	4168,4	111375,8		3551471,9		1075608,5
	GJ		144943,85		17566,71	80063,44	143372,39	15006,41	400952,79				

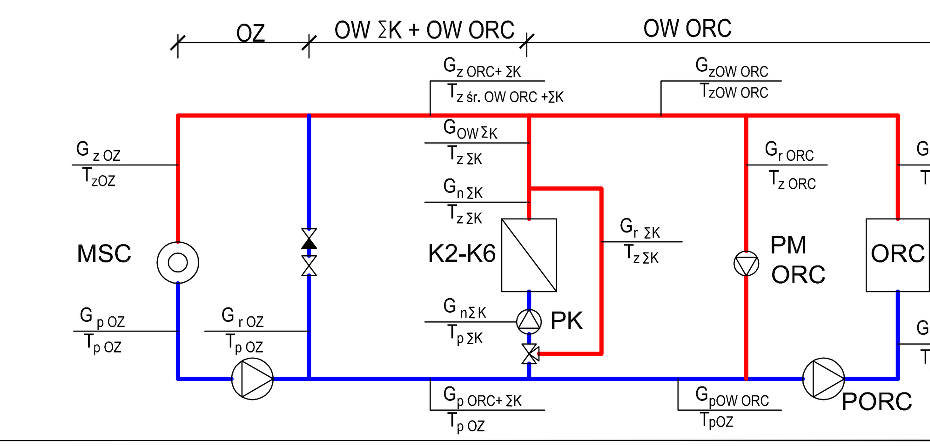

ZAŁĄCZNIK NR 4

UWAGA:
Przedstawiony projekt współpracy w niniejszej tabeli jest własnością INWEL, jest przeznaczony wyłącznie dla systemu ciepłowniczego Lębork i nie może być udostępniany osobom trzecim.

INWEL
PRZEDSIEBIORSTWO USŁUGOWO-PRODUKCYJNE
INWEL Sp. z o.o.
Opole, ul. Wilsona 90, tel./fax (077) 455-04-69
e-mail: inwel@inwel.pl.pl

TABELA WSPÓŁPRACY ORC-KW DLA SYSTEMU CIEPŁOWNICZEGO w LĘBORKU Q=34MW rok 2015/16

Nazwa rys.	SKŁADNIKI Q - (Qco=28,9 Qcwu=2,2 Qstrat=2,9) △t =124,4/76,5°C
PROJEKTANT:	mgr inż. Bohdan CHORAZAK Nr up. 151/69; 8/89OP
Data:	styczeń 2015r.

W2 tab. 2.1