OBIEG ZEWNĘTRZNY (OZ) (wg tab.v4.1) / OBIEG WEWNĘTRZNY (OW) ORC

Tzew	Czas h	Q OZ MW	Q OZ x 860	Tz °C	Tp °C	Tśr °C	ΔT °C	G t/h	Q ORC MW	Q ORC x860	ΔT ORC 90/70 dt=20 85/65 dt=20	TpOZ °C	Tz ORC °C	Tp ORC źródła °C	G ORC źródła t/h	Gow ORC t/h	GrORC t/h
			k3 x 860				k5 -k6	k4 : k7		k9 x 860		k6			k10 : (k13-k14)	k17x(k13-k14) : k13-k12	k15-k16
1	2	3	4	5	6		7	8	9	10	11	12	13	14	15	16	17
-25		41,5	35690,0	122,0	68,0	95,0	54,0	660,9	5,2	4472,0	20,0	68,0	90	70	223,6	203,27	20,3
-20		37,4	32164,0	122,0	68,0	95,0	54,0	595,6	5,2	4472,0	20,0	68,0	90	70	223,6	203,27	20,3
-16	25,8	34,0	29240,0	122,0	68,0	95,0	54,0	541,5	5,2	4472,0	20,0	68,0	90	70	223,6	203,27	20,3
-15	9,2	33,1	28466,0	120,0	67,1	93,6	52,9	538,1	5,2	4472,0	20,0	67,1	90	70	223,6	195,28	28,3
-14	10,8	32,2	27692,0	117,3	66,3	91,8	51,0	543,0	5,2	4472,0	20,0	66,3	90	70	223,6	188,69	34,9
-13	11,5	31,6	27176,0	114,9	65,4	90,2	49,5	549,0	5,2	4472,0	20,0	65,4	90	70	223,6	181,79	41,8
-12	16,2	30,7	26402,0	112,5	64,5	88,5	48,0	550,0	5,2	4472,0	20,0	64,5	90	70	223,6	175,37	48,2
-11	19,3	27,1	23306,0	110,1	63,6	86,9	46,5	501,2	5,2	4472,0	20,0	63,6	90	70	223,6	169,39	54,2
-10	25,8	29,0	24940,0	107,7	62,7	85,2	45,0	554,2	5,2	4472,0	20,0	62,7	90,0	70	223,6	163,8	59,8
-9	31,3	28,3	24338,0	105,3	61,8	83,6	43,5	559,5	5,2	4472,0	20,0	61,8	90	70	223,6	158,58	65,0
-8	47,7	27,5	23650,0	102,8	60,8	81,8	42,0	563,1	5,2	4472,0	20,0	60,8	90	70	223,6	153,15	70,4
-7	64,5	26,6	22876,0	100,4	59,9	80,2	40,5	564,8	5,2	4472,0	20,0	59,9	90	70	223,6	148,57	75,0
-6	62,5	25,6	22016,0	97,9	58,9	78,4	39,0	564,5	5,2	4472,0	20,0	58,9	90	70	223,6	143,79	79,8
-5	80,8	24,8	21328,0	95,7	58,1	76,9	37,6	567,2	5,2	4472,0	20,0	58,1	90	70	223,6	140,19	83,4
-4	111,7	24,1	20726,0	93,3	56,5	74,9	36,8	563,2	5,2	4472,0	20,0	56,5	90	70	223,6	133,49	90,1
-3	145,0	23,2	19952,0	90,9	55,4	73,2	35,5	562,0	5,2	4472,0	20,0	55,4	90	70	223,6	129,25	94,4
-2	170,8	22,3	19178,0	88,4	54,3	71,3	34,1	562,4	5,2	4472,0	20,0	54,3	90	70	223,6	125,09	98,5
-1	213,2	21,4	18404,0	86,0	53,1	69,6	32,9	559,4	5,2	4472,0	20,0	53,1	90	70	223,6	121,19	102,4
0	260,8	20,8	17888,0	83,8	51,7	67,7	32,1	557,3	5,2	4472,0	20,0	51,7	90	70	223,6	116,61	107,0
1	358,7	19,8	17028,0	81,2	50,6	65,9	30,6	556,5	5,2	4472,0	20,0	50,6	90	70	223,6	113,36	110,2
2	365,0	18,9	16254,0	78,7	49,3	64,0	29,4	552,9	5,2	4472,0	20,0	49,3	90	70	223,6	109,88	113,7
3	376,3	18,0	15480,0	76,2	48,1	62,2	28,1	550,9	5,2	4472,0	20,0	48,1	90	70	223,6	106,73	116,9
4	385,3	17,1	14706,0	74,1	47,1	60,6	27,0	544,7	5,2	4472,0	20,0	47,1	90	70	223,6	104,24	119,4
5	413,2	16,5	14190,0	72,8	46,3	59,5	26,5	535,5	5,2	4472,0	20,0	46,3	90	70	223,6	102,22	121,4
6	411,3	15,5	13330,0	72,0	46,0	59,0	26,0	512,7	5,2	4472,0	20,0	46,0	90	70	223,6	101,64	122,0
7	341,0	14,7	12642,0	72,0	47,0	59,5	25,0	505,7	5,2	4472,0	20,0	47,0	90	70	223,6	104,00	119,6
8	317,3	13,8	11868,0	72,0	47,0	59,5	25,0	474,7	5,2	4472,0	20,0	47,0	90	70	223,6	104,00	119,6
9	282,8	13,2	11352,0	72,0	47,0	59,5	25,0	454,1	5,2	4472,0	20,0	47,0	90	70	223,6	104,00	119,6
10	271,0	12,3	10578,0	72,0	47,0	59,5	25,0	423,1	5,2	4472,0	20,0	47,0	90	70	223,6	104,00	119,6
11	259,7	11,5	9890,0	72,0	47,0	59,5	25,0	395,6	5,2	4472,0	20,0	47,0	90	70	223,6	104,00	119,6
12	240,3	10,6	9116,0	72,0	47,0	59,5	25,0	364,6	5,2	4472,0	20,0	47,0	90	70	223,6	104,00	119,6
13	218,8	9,4	8084,0	70,0	45,0	57,5	25,0	323,4	5,2	4472,0	20,0	45,0	80	60	223,6	127,77	95,8
14	201,0	8,6	7396,0	70,0	45,0	57,5	25,0	295,8	4,4	3784,0	20,0	45,0	80	60	189,2	108,11	81,1
15	167,8	7,8	6708,0	70,0	45,0	57,5	25,0	268,3	4,0	3440,0	20,0	45,0	80	60	172	98,29	73,7
16	643,3	7,0	6020,0	70,0	45,0	57,5	25,0	240,8	3,1	2666,0	20,0	45,0	80	60	133,3	76,17	57,1
lato	2200	5,2	4472,0	70,0	50,0	60,0	20,0	223,6	5,2	4472,0	20,0	50,0	80	60	223,6	149,07	74,5
Kocioł	720	3,5	3010,0	70,0	50,0	60,0	20,0	150,5	3,5	3010,0	20,0	50,0	80	60	150,5	100,33	50,17
ORC	1480	3,2	2752,0	70,0	50,0	60,0	20,0	137,6	3,2	2752,0	20,0	50,0	80	60	137,6	91,73	45,9
		2,6	2236,0	70,0	50,0	60,0	20,0	111,8	2,6	2236,0	20,0	50,0	80	60	111,8	74,53	37,3

OBIEG WEWNĘTRZNY (OW) ΣK / OW ΣK+ORC / OBIEG ZEWNĘTRZNY (OZ) ORC+ΣK / ΣK

Tzew	TpK °C	Tz ΣK °C	ΔT ΣK °C	Q OW ΣK MW x 860	G OW ΣK t/h	Gn ΣK t/h	Gr ΣK t/h	Gow ΣK+ORC t/h	Tz ΣK+ORC °C	Gr OZ t/h	TzOZ °C	G OZ t/h	Qow ΣK MW
		k18+k20	k21 : k23	k4 - k10	k21 : (k19-k6)		k23-k22	k22+k16	(k16xk13+ k22xk19) : k25	k8 -k25	(k26xk6+ k25xk25) : k8	k25+k26	
	18	19	20	21	22	23	24	25		26	27	28	29
-25	68,0	142,0	74,0	31218,0	421,9	442,7	20,8	625,1	125,1	35,8	122,0	660,9	36,3
-20	68,0	142,0	74,0	27692,0	374,2	442,7	68,5	577,5	123,7	18,1	122,0	595,6	32,2
-16	68,0	142,0	74,0	24768,0	334,7	373,3	38,6	538,0	122,4	3,5	122,0	557,4	29
-15	68,0	138,0	70,0	23994,0	338,4	373,3	34,9	533,7	120,4	4,4	120,0	538,1	28
-14	68,0	132,0	62,2	23220,0	353,4	373,3	19,9	542,1	117,4	0,9	117,3	543,0	27
-13	68,0	128,8	60,8	22704,0	358,0	373,3	15,3	539,8	115,7	9,2	114,9	549,0	26
-12	68,0	126,7	58,7	21930,0	352,3	373,3	21,0	527,7	114,5	22,4	112,5	550,0	26
-11	68,0	123,0	50,5	18834,0	317,1	373,3	56,2	486,5	111,5	14,7	110,1	501,2	22
-10	68,0	122,8	54,8	20468,0	340,4	373,3	32,9	504,2	112,2	50,0	107,7	554,2	24
-9	68,0	139,5	71,5	19866,0	255,6	277,8	22,2	414,2	120,6	145,3	105,3	559,5	23
-8	68,0	137,0	69,0	19178,0	251,6	277,8	26,2	404,7	119,2	158,4	102,8	563,1	22
-7	68,0	134,2	66,2	18404,0	247,5	277,8	30,3	396,1	117,7	168,7	100,4	564,8	21
-6	68,0	131,2	63,2	17544,0	242,8	277,8	35,0	386,6	115,8	177,9	97,9	564,5	20
-5	68,0	128,7	60,7	16856,0	238,8	277,8	39,0	379,0	114,4	188,2	95,7	567,2	20
-4	68,0	137,3	69,3	16254,0	201,1	234,4	33,3	334,5	118,5	228,7	93,3	563,2	19
-3	68,0	134,0	66,0	15480,0	196,8	234,4	37,6	326,1	116,6	235,9	90,9	562,0	18
-2	68,0	130,7	62,7	14706,0	192,3	234,4	42,1	317,4	114,7	245,1	88,4	562,4	17
-1	68,0	127,4	59,4	13932,0	187,4	234,4	47,0	308,6	112,7	250,8	86,0	559,4	16
0	68,0	125,2	57,2	13416,0	182,3	234,4	52,1	298,9	111,5	258,3	83,8	557,3	16
1	68,0	121,6	53,6	12556,0	176,8	234,4	57,6	290,2	109,2	266,3	81,2	556,5	15
2	68,0	118,3	50,3	11782,0	170,8	234,4	63,6	280,7	107,2	272,1	78,7	552,9	14
3	68,0	115,0	47,0	11008,0	164,6	234,4	69,8	271,4	105,1	279,5	76,2	550,9	13
4	68,0	111,7	43,7	10234,0	158,5	234,4	75,9	262,8	103,1	281,9	74,1	544,7	12
5	68,0	138,0	70,0	9718,0	106,0	138,9	32,9	208,2	114,4	327,3	72,8	535,5	11
6	68,0	131,8	63,8	8858,0	103,3	138,9	35,6	204,9	111,1	307,8	72,0	512,7	10
7	68,0	126,8	58,8	8170,0	102,4	138,9	36,5	206,4	108,3	299,3	72,0	505,7	10
8	68,0	121,2	53,2	7396,0	99,6	138,9	39,3	203,6	105,3	271,1	72,0	474,7	9
9	68,0	140,0	72,0	6880,0	73,9	95,5	21,6	177,9	110,8	276,1	72,0	454,1	8
10	68,0	131,9	63,9	6106,0	71,9	95,5	23,6	175,9	107,1	247,2	72,0	423,1	7
11	68,0	124,7	56,7	5418,0	69,7	95,5	25,8	173,7	103,9	221,9	72,0	395,6	6
12	68,0	116,6	48,6	4644,0	66,7	95,5	28,8	170,7	100,4	193,9	72,0	364,6	5
13	68,0	115,0	47,0	3612,0	51,6	95,5	43,9	179,4	90,1	144,0	70,0	323,4	4,2
14	68,0	115,0	47,0	3612,0	51,6	95,5	43,9	159,7	91,3	136,1	70,0	295,8	4,2
15	68,0	115,0	47,0	3268,0	46,7	95,5	48,8	145,0	91,3	123,3	70,0	268,3	3,8
16	68,0	115,0	47,0	3354,0	47,9	95,5	47,6	124,1	93,5	116,7	70,0	240,8	3,9
lato													
	68,0	115,0	47,0	3010,0	54,7	69,4	14,7	54,7	115,0	146,0	75,0	200,7	3,5
Kocioł													
ORC													

ΣKn / K2 (WR5 5,8MW 82% = 5000 dt=72°C G=69,4 t/h)

Tzew	ΣKn MW	Współczynnik QΣK : QnΣK	GnΣK t/h	Współczynnik Gow ΣK : GnΣK	Qn K2 MWx860	Q K2 MWx860	Tz OWK2 °C	Tp K2 °C	Gow K2 t/h	Gr K2 t/h	Tp K2 °C
		k29 : k30	k23	k23 : k32							
	30	31	32	33	34	35	36	37	38	39	40
-25	K3+K4+K5+K6	0,98	442,7	1,00							
-20	37,06	0,87	442,7	1,00							
-16	K4+K5+K6	0,921	373,3	1,00							
-15		0,893	373,3	1,00							
-14	Qn ΣK 4+5+6	0,864	373,3	1,00							
-13		0,845	373,3	1,00							
-12		0,816	373,3	1,00							
-11	31,26	0,701	373,3	1,00							
-10		0,8	277,8	1,00							
-9	K5 +K6	0,994	277,8	1,00							
-8	Qn ΣK 5+6	0,960	277,8	1,00							
-7		0,921	277,8	1,00							
-6		0,878	277,8	1,00							
-5	23,23	0,844	277,8	1,00							
-4		0,963	234,4	1,00							
-3	K4 + K5	0,917	234,4	1,00							
-2	Qn ΣK 4+5+6	0,871	234,4	1,00							
-1		0,825	234,4	1,00							
0	19,63	0,795	234,4	1,00							
1		0,744	234,4	1,00							
2		0,698	234,4	1,00							
3		0,652	234,4	1,00							
4		0,606	138,9	1,00							
5	K5	0,972	138,9	1,00							
6	Qn ΣK 5	0,886	138,9	1,00							
7		0,817	138,9	1,00							
8	11,6	0,739	95,5	1,00							
9	K4	1,000	95,5	1,00							
10	Qn ΣK 4	0,888	95,5	1,00							
11		0,788	95,5	1,00							
12	8,0	0,675	95,5	1,00							
13		0,525	95,5	1,00							
14		0,525	95,5	1,00							
15		0,475	95,5	1,00							
16		0,488	95,5	1,00							
lato	k3										
	5,8	0,603									

K3 – WR5 5,8MW 82% = 5000 dt=72°C G=69,4 t/h

Tzew		Qn K3 MWx860	Gn K3 t/h	Grz K3 t/h	Q K3 MWx860	Tz OWK3 °C	Tp OWK3 °C	Gow K3 t/h	Gr K3 t/h	Tp K3 °C
					k31xk41	k19	k6	k43 : (k44 - k45)	k42 - k46	k44 - (k43 : k42)
		41	42		43	44	45	46	47	47
-25	5,8 MW	5000,0	69,4	69,4	4897,5	142,0	68,0	66,2	3,2	71,4
-20		5000,0	69,4	69,4	4344,3	142,0	68,0	58,7	10,7	79,4
(lato)		5000,0	69,4	69,4	3017,2	115,0	68,0	64,2	5,2	71,5

K4 – WR8 8MW 87% Q [MWx860] = 6880 dt=72°C G=95,5 t/h

Tzew		Qn K4 MWx860	Gn K4 t/h	Grz K4 t/h	Q K4 MWx860	Tz OWK4 °C	Tp OWK4 °C	Gow K4 t/h	Gr K4 t/h	Tp K4 °C
					k31 x k48	k19	k6	k50 : (k51 - k52)	k49 - k53	k51 - (k50 : k49)
		48	49		50	51	52	53	54	55
-25	8 MW	6880,0	95,5	95,5	6738,9	142,0	68,0	91,1	4,4	71,4
-20		6880,0	95,5	95,5	5977,8	142,0	68,0	80,8	14,7	79,4
-16	8 MW	6880,0	95,5	95,5	6338,6	142,0	68,0	85,7	9,8	75,6
-15		6880,0	95,5	95,5	6140,5	138,0	67,1	86,6	8,9	73,7
-14		6880,0	95,5	95,5	5942,4	132,0	66,3	90,4	5,1	69,8
-13		6880,0	95,5	95,5	5810,4	128,8	65,4	91,6	3,9	68,0
-12		6880,0	95,5	95,5	5612,3	126,7	64,5	90,2	5,3	68,0
-11		6880,0	95,5	95,5	4820,0	123,0	63,6	81,1	14,4	72,5
-10		6880,0	95,5	95,5	5238,1	122,8	62,7	87,1	8,4	68,0
-4	8 MW	6880,0	95,5	95,5	6624,1	137,3	56,5	81,9	13,6	68,0
-3		6880,0	95,5	95,5	6308,7	134,0	55,4	80,2	15,3	68,0
-2		6880,0	95,5	95,5	5993,3	130,7	54,3	78,4	17,1	68,0
-1		6880,0	95,5	95,5	5677,8	127,4	53,1	76,4	19,1	68,0
0		6880,0	95,5	95,5	5467,5	125,2	51,7	74,3	21,2	68,0
1		6880,0	95,5	95,5	5117,1	121,6	50,6	72,1	23,4	68,0
2		6880,0	95,5	95,5	4801,6	118,3	49,3	69,6	25,9	68,0
3		6880,0	95,5	95,5	4486,2	115,0	48,1	67,1	28,4	68,0
4		6880,0	95,5	95,5	4170,8	111,7	47,1	64,6	30,9	68,0
9	8 MW	6880,0	95,5	95,5	6880,0	140,0	47,0	73,9	21,6	68,0
10		6880,0	95,5	95,5	6106,0	131,9	47,0	71,9	23,6	68,0
11		6880,0	95,5	95,5	5418,0	124,7	47,0	69,7	25,8	68,0
12		6880,0	95,5	95,5	4644,0	116,6	47,0	66,7	28,8	68,0
13		6880,0	95,5	95,5	3612,0	115,0	45,0	51,6	43,9	77,2
14		6880,0	95,5	95,5	3612,0	115,0	45,0	51,6	43,9	77,2
15		6880,0	95,5	95,5	3268,0	115,0	45,0	46,7	48,8	80,8
16		6880,0	95,5	95,5	3354,0	115,0	45,0	47,9	47,6	79,9

K5 – WR10 11,63MW 86% Q [MWx860] = 10000 dt=72°C G=138,9 t/h

Tzew		Qn K5 MWx860	Gn K5 t/h	Grz K5 t/h	Q K5 MWx860	Tz OWK5 °C	Tp OWK5 °C	Gow K5 t/h	Gr K5 t/h 138,9	Tp K5 °C
					k31 x k56	k19	k6	k58 : (k59 - k60)	k57 - k61	k59- k58 : k57
		56	57		58	59	60	61	62	63
-25	11,63MW	10000,0	138,9	138,9	9794,9	142,0	68,0	132,4	6,5	71,5
-20		10000,0	138,9	138,9	8688,6	142,0	68,0	117,4	21,5	79,4
-16	11,63MW	10000,0	138,9	138,9	9213,1	142,0	68,0	124,5	14,4	75,7
-15		10000,0	138,9	138,9	8925,1	138,0	67,1	125,9	13,0	73,7
-14		10000,0	138,9	138,9	8637,2	132,0	66,3	131,5	7,4	69,8
-13		10000,0	138,9	138,9	8445,3	128,8	65,4	133,2	5,7	68,0
-12		10000,0	138,9	138,9	8157,4	126,7	64,5	131,1	7,8	68,0
-11		10000,0	138,9	138,9	7005,8	123,0	63,6	117,9	21,0	72,6
-10		10000,0	138,9	138,9	7613,6	122,8	62,7	126,6	12,3	68,0
-9		10000,0	138,9	138,9	9944,0	139,5	61,8	128,0	10,9	67,9
-8		10000,0	138,9	138,9	9599,7	137,0	60,8	125,9	13,0	67,9
-7		10000,0	138,9	138,9	9212,2	134,2	59,9	123,9	15,0	67,9
-6		10000,0	138,9	138,9	8781,7	131,2	58,9	121,5	17,4	67,9
-5		10000,0	138,9	138,9	8437,4	128,7	58,1	119,5	19,4	67,9
-4	11,63MW	10000,0	138,9	138,9	9628,1	137,3	56,5	119,1	19,8	68,0
-3		10000,0	138,9	138,9	9169,6	134,0	55,4	116,6	22,3	68,0
-2		10000,0	138,9	138,9	8711,2	130,7	54,3	113,9	25,0	68,0
-1		10000,0	138,9	138,9	8252,7	127,4	53,1	111,0	27,9	68,0
0		10000,0	138,9	138,9	7947,0	125,2	51,7	108,0	30,9	68,0
1		10000,0	138,9	138,9	7437,6	121,6	50,6	104,7	34,2	68,0
2		10000,0	138,9	138,9	6979,1	118,3	49,3	101,2	37,7	68,0
3		10000,0	138,9	138,9	6520,6	115,0	48,1	97,5	41,4	68,0
4		10000,0	138,9	138,9	6062,1	111,7	47,1	93,9	45,0	68,0
5	11,63MW	10000,0	138,9	138,9	9716,3	138,0	46,3	105,9	33,0	68,0
6		10000,0	138,9	138,9	8856,4	131,8	46,0	103,3	35,6	68,0
7		10000,0	138,9	138,9	8168,5	126,8	47,0	102,3	36,6	68,0
8		10000,0	138,9	138,9	7394,7	121,2	47,0	99,6	39,3	68,0

K6 – WR10 11,63MW 85% Q [MWx860] = 10000 dt=72°C G=138,9 t/h

Tzew		Qn K6 MWx860	Gn K6 t/h	Grz K6 t/h	Q K6 MWx860	Tz OWK6 °C	Tp OWK6 °C	Gow K6 t/h	Gr K6 t/h 138,9	Tp K6 °C
					k31 x k64	k19	k6	k66 : (k67 - k68)	k65 - k69	k67- k66 : k65
		64	65		66	67	68	69	70	71
-25		10000,0	138,9	138,9	9794,9	142,0	68,0	132,4	6,5	71,5
-20		10000,0	138,9	138,9	8688,6	142,0	68,0	117,4	21,5	79,4
-16	11,63MW	10000,0	138,9	138,9	9213,1	142,0	68,0	124,5	14,4	75,7
-15		10000,0	138,9	138,9	8925,1	138,0	67,1	125,9	13,0	73,7
-14		10000,0	138,9	138,9	8637,2	132,0	66,3	131,5	7,4	69,8
-13		10000,0	138,9	138,9	8445,3	128,8	65,4	133,2	5,7	68,0
-12		10000,0	138,9	138,9	8157,4	126,7	64,5	131,1	7,8	68,0
-11		10000,0	138,9	138,9	7005,8	123,0	63,6	117,9	21,0	72,6
-10		10000,0	138,9	138,9	7613,6	122,8	62,7	126,6	12,3	68,0
-9	11,63MW	10000,0	138,9	138,9	9944,0	139,5	61,8	128,0	10,9	67,9
-8		10000,0	138,9	138,9	9599,7	137,0	60,8	125,9	13,0	67,9
-7		10000,0	138,9	138,9	9212,2	134,2	59,9	123,9	15,0	67,9
-6		10000,0	138,9	138,9	8781,7	131,2	58,9	121,5	17,4	67,9
-5		10000,0	138,9	138,9	8437,4	128,7	58,1	119,5	19,4	67,9

PRODUKCJA W ROKU

Tzew °C	Czas h		ORC MWh	K2 WR5 MWh	K3 WR5 MWh	K4 WR8 MWh	K5 WR10 MWh	K6 WR10 MWh	RAZEM MWh	G OZ T/h	G OZ roczne T/a	Σ GK T/h	Σ GK roczne T/a
k1	k2		k10 x k73	k43 x k73									
72	73		74	75	76	77	78	79	80	82	83	84	85
-16	25,8		134,2			190,2	276,4	276,4	877,1	541,5	13970,2	373,3	9631,1
-15	9,2		47,8			65,7	95,5	95,5	304,5	538,1	4950,6	373,3	3434,4
-14	10,8		56,2			74,6	108,5	108,5	347,7	543,0	5864,2	373,3	4031,6
-13	11,5		59,8			77,7	112,9	112,9	363,4	549,0	6313,6	373,3	4293,0
-12	16,2		84,2			105,7	153,7	153,7	497,3	550,0	8910,7	373,3	6047,5
-11	19,3		100,4			108,2	157,2	157,2	523,0	501,2	9673,2	373,3	7204,7
-10	25,8		134,2			157,1	228,4	228,4	748,1	554,2	14298,9	373,3	9631,1
-9	31,3		162,8				361,9	361,9	886,6	559,5	17512,2	277,8	8695,1
-8	47,7		248,0				532,4	532,4	1312,9	563,1	26859,6	277,8	13251,1
-7	64,5		335,4				690,9	690,9	1717,2	564,8	36432,1	277,8	17918,1
-6	62,5		325,0				638,2	638,2	1601,4	564,5	35282,1	277,8	17362,5
-5	80,8		420,2				792,7	792,7	2005,6	567,2	45832,5	277,8	22446,2
-4	111,7		580,8			860,4	1250,5		2691,7	563,2	62910,2	234,4	26182,5
-3	145,0		754,0			1063,7	1546,0		3363,7	562,0	81494,1	234,4	33988,0
-2	170,8		888,2			1190,3	1730,1		3808,5	562,4	96058,7	234,4	40035,5
-1	213,2		1108,6			1407,6	2045,9		4562,1	559,4	119262,4	234,4	49974,1
0	260,8		1356,2			1658,1	2410,0		5424,2	557,3	145333,0	234,4	61131,5
1	358,7		1865,2			2134,3	3102,2		7101,7	556,5	199606,0	234,4	84079,3
2	365,0		1898,0			2037,9	2962,1		6898,0	552,9	201792,9	234,4	85556,0
3	376,3		1956,8			1963,0	2853,2		6772,9	550,9	207299,8	234,4	88204,7
4	385,3		2003,6			1868,6	2716,0		6588,1	544,7	209860,1	234,4	90314,3
5	413,2		2148,6				4668,3		6817,0	535,5	221256,9	138,9	57393,5
6	411,3		2138,8				4235,6		6374,4	512,7	210870,3	138,9	57129,6
7	341,0		1773,2				3238,9		5012,1	505,7	172436,9	138,9	47364,9
8	317,3		1650,0				2728,3		4378,2	474,7	150628,7	138,9	44073,0
9	282,8		1470,6			2262,4			3733,0	454,1	128413,8	95,5	27007,4
10	271,0		1409,2			1924,1			3333,3	423,1	114665,5	95,5	25880,5
11	259,7		1350,4			1636,1			2986,6	395,6	102737,3	95,5	24801,4
12	240,3		1249,6			1297,6			2547,2	364,6	87623,0	95,5	22948,7
13	218,8		1137,8			919,0			2056,7	323,4	70751,2	95,5	20895,4
14	201,0		884,4			844,2			1728,6	295,8	59463,8	95,5	19195,5
15	167,8		671,2			637,6			1308,8	268,3	45024,1	95,5	16024,9
16	643,3		1994,2			2508,9			4503,1	240,8	154906,6	95,5	61435,2
Lato	1480	x3,5	5180,0						5180,0	150,5	222740,0	0,0	0,0
	720	x3,5			2526,1				2526,1	137,6	99072,0	69,4	49968,0
Razem	MW		37577,4		2526,1	26992,8	39635,8	4148,8	110880,9		3390107,3		1157530,1
	GJ		135278,46		9093,83	97174,24	142688,98	14935,57	399171,07				

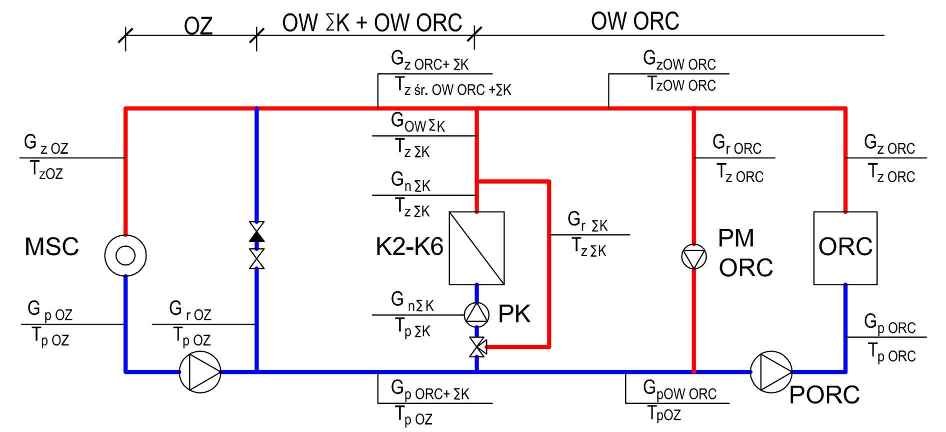

UWAGA:
Przedstawiony projekt współpracy w niniejszej tabeli jest własnością INWEL, jest przeznaczony wyłącznie dla systemu ciepłowniczego Lębork i nie może być udostępniany osobom trzecim.

ZAŁĄCZNIK NR 6

PRZEDSIEBIORSTWO USŁUGOWO–PRODUKCYJNE
INWEL Sp. z o.o.
Opole, ul. Wilsona 90, tel./fax (077) 455–04–69
e–mail: inwel@inwel.pl.pl

TABELA WSPÓŁPRACY ORC-KW DLA SYSTEMU CIEPŁOWNICZEGO w LĘBORKU Q=34MW rok 2015/16

Nazwa rys.	SKŁADNIKI Q - (Qco=29,0 Qcwu=2,2 Qstrat=2,8) △t =122/68°C
PROJEKTANT:	mgr inz. Bohdan CHORAZAK Nr up. 151/69; 8/89OP
Data:	styczeń 2015r.
	W3 tab. 3.1