Tzew	Czas	Q OZ	Q OZ x 860	Tz	Tp	Tśr	ΔT	G	Q ORC	Q ORC	ΔT ORC	TpOZ	Tz ORC	Tp ORC źródła	G ORC źródła	Gow ORC	GrORC
OBIEG ZEWNĘTRZNY (OZ) (wg tab.v4.1)									OBIEG WEWNĘTRZNY (OW) ORC								
	h	MW		°C	°C	°C	°C	t/h	MW	x860	90/70 dt=20 85/65 dt=20	°C	°C	°C	t/h	t/h	t/h
			k3 x 860				k5 -k6	k4 : k7		k9 x 860		k6			k10 : (k13-k14)	k17x(k13-k14) : k13-k12	k15-k16
1	2	3	4	5	6		7	8	9	10	11	12	13	14	15	16	17
-25		40,0	34400,0	122,0	68,0	95,0	54,0	637,0	5,2	4472,0	20,0	68,00	90	70	223,6	203,27	20,3
-20		36,0	30960,0	122,0	68,0	95,0	54,0	573,3	5,2	4472,0	20,0	68,00	90	70	223,6	203,27	20,3
-16	25,8	32,8	28208,0	122,0	68,0	95,0	54,0	522,4	5,2	4472,0	20,0	68,00	90	70	223,6	203,27	20,3
-15	9,2	31,9	27434,0	120,0	67,1	93,6	52,9	518,6	5,2	4472,0	20,0	67,10	90	70	223,6	195,28	28,3
-14	10,8	31,1	26746,0	117,3	66,3	91,8	51,0	524,4	5,2	4472,0	20,0	66,30	90	70	223,6	188,69	34,9
-13	11,5	30,5	26230,0	114,9	65,4	90,2	49,5	529,9	5,2	4472,0	20,0	65,40	90	70	223,6	181,79	41,8
-12	16,2	29,6	25456,0	112,5	64,5	88,5	48,0	530,3	5,2	4472,0	20,0	64,50	90	70	223,6	175,37	48,2
-11	19,3	26,1	22446,0	110,1	63,6	86,9	46,5	482,7	5,2	4472,0	20,0	63,60	90	70	223,6	169,39	54,2
-10	25,8	28,0	24080,0	107,7	62,7	85,2	45,0	535,1	5,2	4472,0	20,0	62,70	90	70	223,6	163,8	59,8
-9	31,3	27,3	23478,0	105,3	61,8	83,6	43,5	539,7	5,2	4472,0	20,0	61,80	90	70	223,6	158,58	65,0
-8	47,7	26,5	22790,0	102,8	60,8	81,8	42,0	542,6	5,2	4472,0	20,0	60,80	90	70	223,6	153,15	70,4
-7	64,5	25,6	22016,0	100,4	59,9	80,2	40,5	543,6	5,2	4472,0	20,0	59,90	90	70	223,6	148,57	75,0
-6	62,5	24,7	21242,0	97,9	58,9	78,4	39,0	544,7	5,2	4472,0	20,0	58,90	90	70	223,6	143,79	79,8
-5	80,8	23,9	20554,0	95,7	58,1	76,9	37,6	546,6	5,2	4472,0	20,0	58,10	90	70	223,6	140,19	83,4
-4	111,7	23,2	19952,0	93,3	56,5	74,9	36,8	542,2	5,2	4472,0	20,0	56,50	90	70	223,6	133,49	90,1
-3	145,0	22,4	19264,0	90,9	55,4	73,2	35,5	542,6	5,2	4472,0	20,0	55,40	90	70	223,6	129,25	94,4
-2	170,8	21,5	18490,0	88,4	54,3	71,3	34,1	542,2	5,2	4472,0	20,0	54,25	90	70	223,6	125,09	98,5
-1	213,2	20,6	17716,0	86,0	53,1	69,6	32,9	538,5	5,2	4472,0	20,0	53,10	90	70	223,6	121,19	102,4
0	260,8	20,0	17200,0	83,8	51,7	67,7	32,1	535,8	5,2	4472,0	20,0	51,65	90	70	223,6	116,61	107,0
1	358,7	19,0	16340,0	81,2	50,6	65,9	30,6	534,0	5,2	4472,0	20,0	50,55	90	70	223,6	113,36	110,2
2	365,0	18,2	15652,0	78,7	49,3	64,0	29,4	532,4	5,2	4472,0	20,0	49,30	90	70	223,6	109,88	113,7
3	376,3	17,3	14878,0	76,2	48,1	62,2	28,1	529,5	5,2	4472,0	20,0	48,10	90	70	223,6	106,73	116,9
4	385,3	16,4	14104,0	74,1	47,1	60,6	27,0	522,4	5,2	4472,0	20,0	47,10	90	70	223,6	104,24	119,4
5	413,2	15,9	13674,0	72,8	46,3	59,5	26,5	516,0	5,2	4472,0	20,0	46,25	90	70	223,6	102,22	121,4
6	411,3	14,9	12814,0	72,0	46,0	59,0	26,0	492,8	5,2	4472,0	20,0	46,00	90	70	223,6	101,64	122,0
7	341,0	14,1	12126,0	72,0	47,0	59,5	25,0	485,0	5,2	4472,0	20,0	47,00	90	70	223,6	104,00	119,6
8	317,3	13,3	11438,0	72,0	47,0	59,5	25,0	457,5	5,2	4472,0	20,0	47,00	90	70	223,6	104,00	119,6
9	282,8	12,7	10922,0	72,0	47,0	59,5	25,0	436,9	5,2	4472,0	20,0	47,00	90	70	223,6	104,00	119,6
10	271,0	11,9	10234,0	72,0	47,0	59,5	25,0	409,4	5,2	4472,0	20,0	47,00	90	70	223,6	104,00	119,6
11	259,7	11,0	9460,0	72,0	47,0	59,5	25,0	378,4	5,2	4472,0	20,0	47,00	90	70	223,6	104,00	119,6
12	240,3	10,2	8772,0	72,0	47,0	59,5	25,0	350,9	5,2	4472,0	20,0	47,00	90	70	223,6	104,00	119,6
13	218,8	9,0	7740,0	70,0	45,0	57,5	25,0	309,6	5,2	4472,0	20,0	45,00	80	60	223,6	127,77	95,8
14	201,0	8,3	7138,0	70,0	45,0	57,5	25,0	285,5	4,4	3784,0	20,0	45,00	80	60	189,2	108,11	81,1
15	167,8	7,5	6450,0	70,0	45,0	57,5	25,0	258,0	4,0	3440,0	20,0	45,00	80	60	172	98,29	73,7
16	643,3	6,7	5762,0	70,0	45,0	57,5	25,0	230,5	3,1	2666,0	20,0	45,00	80	60	133,3	76,17	57,1
lato	2200	5,2	4472,0	70,0	50,0	60,0	20,0	223,6	5,2	4472,0	20,0	50,00	80	60	223,6	149,07	74,5
Kocioł	720	3,5	3010,0	70,0	50,0	60,0	20,0	150,5	3,5	3010,0	20,0	50,00	80	60	150,5	100,33	50,17
ORC	1480	3,2	2752,0	70,0	50,0	60,0	20,0	137,6	3,2	2752,0	20,0	50,00	80	60	137,6	91,73	45,9
		2,6	2236,0	70,0	50,0	60,0	20,0	111,8	2,6	2236,0	20,0	50,00	80	60	111,8	74,53	37,3

Tzew	TpK	Tz ΣK	Δt ΣK	Q OW ΣK	G OW ΣK	Gn ΣK	Gr ΣK	Gow ΣK+ORC	Tz ΣK+ORC	Gr OZ	TzOZ	G OZ	Qow ΣK
	OBIEG WEWNĘTRZNY (OW) ΣK							OW ΣK+ORC		OBIEG ZEWNĘTRZNY (OZ) ORC+ΣK			ΣK
°C	°C	°C	°C	MW x 860	t/h	t/h	t/h	t/h	°C	t/h	°C	t/h	MW
		k18+k20	k21 : k23	k4 - k10	k21 : (k19-k6)		k23-k22	k22+k16	(k16xk13+ k22xk19) : k25	k8 -k25	(k26xk6+ k25xk25) : k8	k25+k26	
1	18	19	20	21	22	23	24	25		26	27	28	29
-25	68	142	74	29928,0	404,4	442,7	38,3	607,7	125	29,3	122	637,0	34,8
-20	68	142	74	26488,0	357,9	442,7	84,8	561,2	123	12,1	122	573,3	30,8
-16	68	142	74	23736,0	319,0	373,3	54,3	522,3	122	0,1	122	557,4	28
-15	68	141	73	22962,0	310,7	373,3	62,6	506,0	121	12,6	120	518,6	27
-14	68	135	60	22274,0	324,2	373,3	49,1	512,9	118	11,5	117	524,4	26
-13	68	130	58	21758,0	336,8	373,3	36,5	518,6	116	11,3	115	529,9	25
-12	68	124	56	20984,0	351,4	373,3	21,9	526,8	113	3,5	113	530,3	24
-11	68	122	48	17974,0	307,8	373,3	65,5	477,2	111	5,5	110	482,7	21
-10	68	121	53	19608,0	339,1	373,3	34,2	502,9	111	32,2	108	535,1	23
-9	68	136	68	19006,0	254,7	277,8	23,1	413,3	119	126,4	105	539,7	22
-8	68	134	66	18318,0	250,5	277,8	27,3	403,6	117	139,0	103	542,6	21
-7	68	131	63	17544,0	246,2	277,8	31,6	394,8	116	148,8	100	543,6	20
-6	68	128	60	16770,0	241,4	277,8	36,4	385,2	114	159,5	98	544,7	20
-5	68	126	58	16082,0	237,2	277,8	40,6	377,4	113	169,2	96	546,6	19
-4	68	134	66	15480,0	199,6	234,4	34,8	333,1	116	209,0	93	542,2	18
-3	68	131	63	14792,0	195,4	234,4	39,0	324,6	115	218,0	91	542,6	17
-2	68	128	60	14018,0	190,6	234,4	43,8	315,7	113	226,6	88	542,2	16
-1	68	125	57	13244,0	185,5	234,4	48,9	306,7	111	231,8	86	538,5	15
0	68	122	54	12728,0	180,2	234,4	54,2	296,8	110	239,1	84	535,8	15
1	68	119	51	11868,0	174,3	234,4	60,1	287,7	107	246,3	81	534,0	14
2	68	116	48	11180,0	168,4	234,4	66,0	278,3	106	254,1	79	532,4	13
3	68	112	44	10406,0	161,8	234,4	72,6	268,6	103	260,9	76	529,5	12
4	68	109	41	9632,0	155,4	234,4	79,0	259,6	101	262,8	74	522,4	11
5	68	134	66	9202,0	104,6	138,9	34,3	206,8	112	309,2	73	516,0	11
6	68	128	60	8342,0	101,7	138,9	37,2	203,3	109	289,5	72	492,8	10
7	68	123	55	7654,0	100,6	138,9	38,3	204,6	106	280,5	72	485,0	9
8	68	118	50	6966,0	97,9	138,9	41,0	201,9	104	255,6	72	457,5	8
9	68	136	68	6450,0	72,8	95,5	22,7	176,8	109	260,0	72	436,9	8
10	68	128	60	5762,0	70,8	95,5	24,7	174,8	106	234,5	72	409,4	7
11	68	120	52	4988,0	68,1	95,5	27,4	172,1	102	206,3	72	378,4	6
12	68	113	45	4300,0	65,1	95,5	30,4	169,1	99	181,8	72	350,9	5
13	68	115	47	3268,0	46,7	95,5	48,8	174,5	89	135,1	70	309,6	3,8
14	68	115	47	3354,0	47,9	95,5	47,6	156,0	91	129,5	70	285,5	3,9
15	68	115	47	3010,0	43,0	95,5	52,5	141,3	91	116,7	70	258,0	3,5
16	68	115	47	3096,0	44,2	95,5	51,3	120,4	93	110,1	70	230,5	3,6
lato													
	68	115	47	3010,0	54,7	69,4	14,7	54,7	115	146,0	75	200,7	3,5

Tzew	ΣKn	Współczynnik QΣK : QnΣK	GnΣK	Współczynnik Gow ΣK : GnΣK
°C	MW		t/h	
		k29 : k30	k23	k23 : k32
1	30	31	32	33
-25	K3+K4+K5+K6	0,9	442,7	1,00
-20	37,06	0,8	442,7	1,00
-16	K4+K5+K6	0,9	373,3	1,00
-15		0,9	373,3	1,00
-14	Qn ΣK 4+5+6	0,8	373,3	1,00
-13		0,8	373,3	1,00
-12		0,8	373,3	1,00
-11	31,26	0,7	373,3	1,00
-10		0,7	277,8	1,00
-9	K5 +K6	1,0	277,8	1,00
-8	Qn ΣK 5+6	0,9	277,8	1,00
-7		0,9	277,8	1,00
-6		0,8	277,8	1,00
-5	23,23	0,8	277,8	1,00
-4		0,9	234,4	1,00
-3	K4 + K5	0,9	234,4	1,00
-2	Qn ΣK 4+5+6	0,8	234,4	1,00
-1		0,8	234,4	1,00
0	19,63	0,8	234,4	1,00
1		0,7	234,4	1,00
2		0,7	234,4	1,00
3		0,6	234,4	1,00
4		0,6	138,9	1,00
5	K5	0,9	138,9	1,00
6	Qn ΣK 5	0,8	138,9	1,00
7		0,8	138,9	1,00
8	11,6	0,7	95,5	1,00
9	K4	0,9	95,5	1,00
10	Qn ΣK 4	0,8	95,5	1,00
11		0,7	95,5	1,00
12	8,0	0,6	95,5	1,00
13		0,5	95,5	1,00
14		0,5	95,5	1,00
15		0,4	95,5	1,00
16		0,5	95,5	1,00
lato	k3			
	5,8	0,6		

Tzew	Qn K2	Q K2	Tz OWK2	Tp K2	Gow K2	Gr K2	Tp K2		Qn K3	Gn K3	Grz K3	Q K3	Tz OWK3	Tp OWK3	Gow K3	Gr K3	Tp K3
	K2 WR5 5,8MW 82% = 5000 dt=72°C G=69,4 t/h								K3 WR5 5,8MW 82% = 5000 dt=72°C G=69,4 t/h								
	MWx860	MWx860	°C	°C	t/h	t/h	°C		MWx860	t/h		MWx860	°C	°C	t/h	t/h	°C
												k31xk41	k19	k6	k43 : (k44 - k45)	k42 - k46	k44 - (k43 : k42)
1	34	35	36	37	38	39	40		41	42		43	44	45	46	47	47
-25								5,8 MW	5000,0	69,4	69,4	4695,1	142	68	63,4	6,0	74,3
-20									5000,0	69,4	69,4	4155,4	142	68	56,2	13,2	82,1
									5000,0	69,4	69,4	3017,2	115	68	64,2	5,2	71,5

Tzew		Qn K4	Gn K4	Grz K4	Q K4	Tz OWK4	Tp OWK4	Gow K4	Gr K4	Tp K4
	K4 WR8 8MW 87% Q [MWx860] = 6880 dt=72°C G=95,5 t/h									
		MWx860	t/h	t/h	MWx860	°C	°C	t/h	t/h	°C
					k31 x k48	k19	k6	k50 : (k51 - k52)	k49 - k53	k51 - (k50 : k49)
1		48	49		50	51	52	53	54	55
-25	8 MW	6880,0	95,5	95,5	6460,4	142	68	87,3	8,2	74
-20		6880,0	95,5	95,5	5717,9	142	68	77,3	18,2	82
-16	8 MW	6880,0	95,5	95,5	6074,5	142	68	81,6	13,9	79
-15		6880,0	95,5	95,5	5876,4	141	67	79,5	16,0	79
-14		6880,0	95,5	95,5	5700,3	135	66	83,0	12,5	75
-13		6880,0	95,5	95,5	5568,3	130	65	86,2	9,3	72
-12		6880,0	95,5	95,5	5370,2	124	65	89,9	5,6	68
-11		6880,0	95,5	95,5	4599,9	122	64	78,8	16,7	74
-10		6880,0	95,5	95,5	5018,0	121	63	86,8	8,7	68
-4	8 MW	6880,0	95,5	95,5	6308,7	134	57	81,4	14,1	68
-3		6880,0	95,5	95,5	6028,3	131	55	79,6	15,9	68
-2		6880,0	95,5	95,5	5712,9	128	54	77,7	17,8	68
-1		6880,0	95,5	95,5	5397,5	125	53	75,6	19,9	68
0		6880,0	95,5	95,5	5187,2	122	52	73,4	22,1	68
1		6880,0	95,5	95,5	4836,7	119	51	71,0	24,5	68
2		6880,0	95,5	95,5	4556,3	116	49	68,6	26,9	68
3		6880,0	95,5	95,5	4240,9	112	48	66,0	29,5	68
4		6880,0	95,5	95,5	3925,4	109	47	63,3	32,2	68
9	8 MW	6880,0	95,5	95,5	6450,0	136	47	72,8	22,7	68
10		6880,0	95,5	95,5	5762,0	128	47	70,8	24,7	68
11		6880,0	95,5	95,5	4988,0	120	47	68,1	27,4	68
12		6880,0	95,5	95,5	4300,0	113	47	65,1	30,4	68
13		6880,0	95,5	95,5	3268,0	115	45	46,7	48,8	81
14		6880,0	95,5	95,5	3354,0	115	45	47,9	47,6	80
15		6880,0	95,5	95,5	3010,0	115	45	43,0	52,5	83
16		6880,0	95,5	95,5	3096,0	115	45	44,2	51,3	83

Tzew		Qn K5	Gn K5	Grz K5	Q K5	Tz OWK5	Tp OWK5	Gow K5	Gr K5	Tp K5
	K5 WR10 11,63MW 86% Q [MWx860] = 10000 dt=72°C G=138,9 t/h									
		MWx860	t/h	t/h	MWx860	°C	°C	t/h	t/h 138,9	°C
					k31 x k56	k19	k6	k58 : (k59 - k60)	k57 - k61	k59- k58 : k57
1		56	57		58	59	60	61	62	63
-25	11,63MW	10000,0	138,9	138,9	9390,2	142	68	126,9	12,0	74
-20		10000,0	138,9	138,9	8310,8	142	68	112,3	26,6	82
-16	11,63MW	10000,0	138,9	138,9	8829,2	142	68	118,7	20,2	79
-15		10000,0	138,9	138,9	8541,3	141	67	115,6	23,3	80
-14		10000,0	138,9	138,9	8285,3	135	66	120,6	18,3	75
-13		10000,0	138,9	138,9	8093,4	130	65	125,3	13,6	72
-12		10000,0	138,9	138,9	7805,5	124	65	130,7	8,2	68
-11		10000,0	138,9	138,9	6685,9	122	64	114,5	24,4	74
-10		10000,0	138,9	138,9	7293,7	121	63	126,1	12,8	68
-9		10000,0	138,9	138,9	9513,6	136	62	127,5	11,4	68
-8		10000,0	138,9	138,9	9169,2	134	61	125,4	13,5	68
-7		10000,0	138,9	138,9	8781,7	131	60	123,2	15,7	68
-6		10000,0	138,9	138,9	8394,3	128	59	120,8	18,1	68
-5		10000,0	138,9	138,9	8049,9	126	58	118,7	20,2	68
-4	11,63MW	10000,0	138,9	138,9	9169,6	134	57	118,3	20,6	68
-3		10000,0	138,9	138,9	8762,1	131	55	115,7	23,2	68
-2		10000,0	138,9	138,9	8303,6	128	54	112,9	26,0	68
-1		10000,0	138,9	138,9	7845,1	125	53	109,9	29,0	68
0		10000,0	138,9	138,9	7539,5	122	52	106,7	32,2	68
1		10000,0	138,9	138,9	7030,1	119	51	103,3	35,6	68
2		10000,0	138,9	138,9	6622,5	116	49	99,7	39,2	68
3		10000,0	138,9	138,9	6164,0	112	48	95,9	43,0	68
4		10000,0	138,9	138,9	5705,6	109	47	92,0	46,9	68
5	11,63MW	10000,0	138,9	138,9	9200,3	134	46	104,6	34,3	68
6		10000,0	138,9	138,9	8340,5	128	46	101,6	37,3	68
7		10000,0	138,9	138,9	7652,6	123	47	100,6	38,3	68
8		10000,0	138,9	138,9	6964,7	118	47	97,9	41,0	68

Tzew		Qn K6	Gn K6	Grz K6	Q K6	Tz OWK6	Tp OWK6	Gow K6	Gr K6	Tp K6
	K6 WR10 11,63MW 85% Q [MWx860] = 10000 dt=72°C G=138,9 t/h									
		MWx860	t/h	t/h	MWx860	°C	°C	t/h	t/h 138,9	°C
					k31 x k64	k19	k6	k66 : (k67 - k68)	k65 - k69	k67- k66 : k65
1		64	65	65	66	67	68	69	70	71
-25		10000,0	138,9	138,9	9390,2	142	68	126,9	12,0	74
-20		10000,0	138,9	138,9	8310,8	142	68	112,3	26,6	82
-16	11,63MW	10000,0	138,9	138,9	8829,2	142	68	118,7	20,2	79
-15		10000,0	138,9	138,9	8541,3	141	67	115,6	23,3	80
-14		10000,0	138,9	138,9	8285,3	135	66	120,6	18,3	75
-13		10000,0	138,9	138,9	8093,4	130	65	125,3	13,6	72
-12		10000,0	138,9	138,9	7805,5	124	65	130,7	8,2	68
-11		10000,0	138,9	138,9	6685,9	122	64	114,5	24,4	74
-10		10000,0	138,9	138,9	7293,7	121	63	126,1	12,8	68
-9	11,63MW	10000,0	138,9	138,9	9513,6	136	62	127,5	11,4	68
-8		10000,0	138,9	138,9	9169,2	134	61	125,4	13,5	68
-7		10000,0	138,9	138,9	8781,7	131	60	123,2	15,7	68
-6		10000,0	138,9	138,9	8394,3	128	59	120,8	18,1	68
-5		10000,0	138,9	138,9	8049,9	126	58	118,7	20,2	68

Tzew	Czas		ORC	K2 WR5	K3 WR5	K4 WR8	K5 WR10	K6 WR10	RAZEM	G OZ	G OZ roczne	Σ GK	Σ GK roczne
PRODUKCJA W ROKU													
°C	h		MWh	MWh	MWh	MWh	MWh	MWh	MWh	T/h	T/a	T/h	T/a
k1	k2		k10 x k73	k43 x k73									
72	73		74	75	76	77	78	79	80	82	83	84	85
-16	25,8		134,2			182,2	264,9	264,9	846,1	522,4	13477,2	373,3	9631,1
-15	9,2		47,8			62,9	91,4	91,4	293,4	518,6	4771,1	373,3	3434,4
-14	10,8		56,2			71,6	104,0	104,0	335,8	524,4	5663,9	373,3	4031,6
-13	11,5		59,8			74,5	108,2	108,2	350,7	529,9	6093,8	373,3	4293,0
-12	16,2		84,2			101,2	147,0	147,0	479,5	530,3	8591,4	373,3	6047,5
-11	19,3		100,4			103,2	150,0	150,0	503,7	482,7	9316,3	373,3	7204,7
-10	25,8		134,2			150,5	218,8	218,8	722,3	535,1	13805,9	373,3	9631,1
-9	31,3		162,8				346,2	346,2	855,3	539,7	16893,4	277,8	8695,1
-8	47,7		248,0				508,6	508,6	1265,2	542,6	25882,9	277,8	13251,1
-7	64,5		335,4				658,6	658,6	1652,7	543,6	35062,5	277,8	17918,1
-6	62,5		325,0				610,1	610,1	1545,1	544,7	34041,7	277,8	17362,5
-5	80,8		420,2				756,3	756,3	1932,8	546,6	44169,2	277,8	22446,2
-4	111,7		580,8			819,4	1191,0		2591,2	542,2	60560,8	234,4	26182,5
-3	145,0		754,0			1016,4	1477,3		3247,7	542,6	78683,9	234,4	33988,0
-2	170,8		888,2			1134,6	1649,1		3671,9	542,2	92612,7	234,4	40035,5
-1	213,2		1108,6			1338,1	1944,9		4391,6	538,5	114804,0	234,4	49974,1
0	260,8		1356,2			1573,0	2286,4		5215,6	535,8	139743,3	234,4	61131,5
1	358,7		1865,2			2017,3	2932,2		6814,8	534,0	191541,1	234,4	84079,3
2	365,0		1898,0			1933,8	2810,7		6642,5	532,4	194319,0	234,4	85556,0
3	376,3		1956,8			1855,6	2697,1		6509,5	529,5	199238,1	234,4	88204,7
4	385,3		2003,6			1758,7	2556,2		6318,5	522,4	201269,3	234,4	90314,3
5	413,2		2148,6				4420,4		6569,1	516,0	213211,2	138,9	57393,5
6	411,3		2138,8				3988,9		6127,7	492,8	202707,6	138,9	57129,6
7	341,0		1773,2				3034,4		4807,6	485,0	165398,6	138,9	47364,9
8	317,3		1650,0				2569,7		4219,6	457,5	145171,1	138,9	44073,0
9	282,8		1470,6			2121,0			3591,6	436,9	123549,7	95,5	27007,4
10	271,0		1409,2			1815,7			3224,9	409,4	110936,6	95,5	25880,5
11	259,7		1350,4			1506,3			2856,7	378,4	98270,5	95,5	24801,4
12	240,3		1249,6			1201,5			2451,1	350,9	84316,5	95,5	22948,7
13	218,8		1137,8			831,4			1969,2	309,6	67740,5	95,5	20895,4
14	201,0		884,4			783,9			1668,3	285,5	57389,5	95,5	19195,5
15	167,8		671,2			587,3			1258,5	258,0	43292,4	95,5	16024,9
16	643,3		1994,2			2315,9			4310,1	230,5	148267,8	95,5	61435,2
Lato	1480	x3,5	5180,0						5180,0	150,5	222740,0	0,0	0,0
	720	x3,5			2526,1				2526,1	137,6	99072,0	69,4	49968,0
Razem	MW		37577,4		2526,1	25356,0	37522,5	3964,2	106946,2		3272605,5		1157530,1
	GJ		135278,46		9093,83	91281,55	135081,17	14271,23	385006,23				

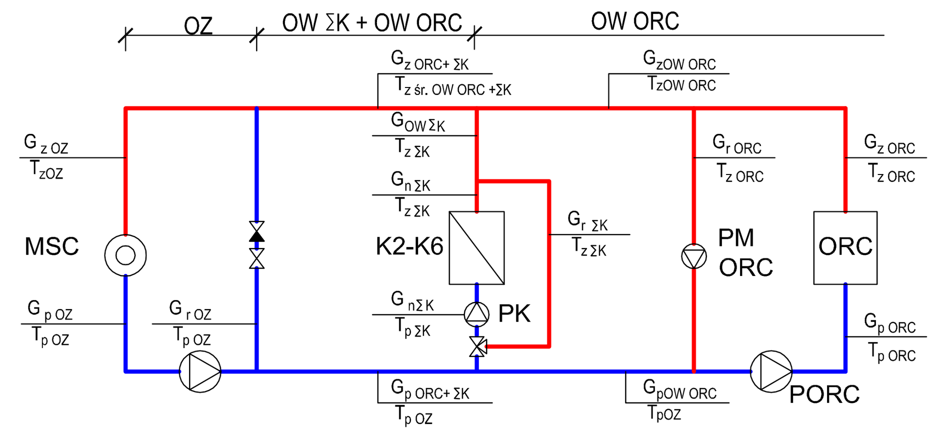

UWAGA:
Przedstawiony projekt współpracy w niniejszej tabeli jest własnością INWEL, jest przeznaczony wyłącznie dla systemu ciepłowniczego Lębork i nie może być udostępniany osobom trzecim.

ZAŁĄCZNIK NR 5

PRZEDSIEBIORSTWO USŁUGOWO-PRODUKCYJNE
INWEL Sp. z o.o.
Opole, ul. Wilsona 90, tel./fax (077) 455-04-69
e-mail: inwel@inwel.pl.pl

TABELA WSPÓŁPRACY ORC-KW DLA SYSTEMU CIEPŁOWNICZEGO w LĘBORKU Q=32,8MW STAN ISTNIEJĄCY

Nazwa rys.	SKŁADNIKI Q - (Qco=28 Qcwu=2 Qstrat=2,8) △t =122/68°C
PROJEKTANT:	mgr inz. Bohdan CHORAZAK Nr up. 151/69; 8/89OP
Data:	styczeń 2015r.
	W3 tab. 3